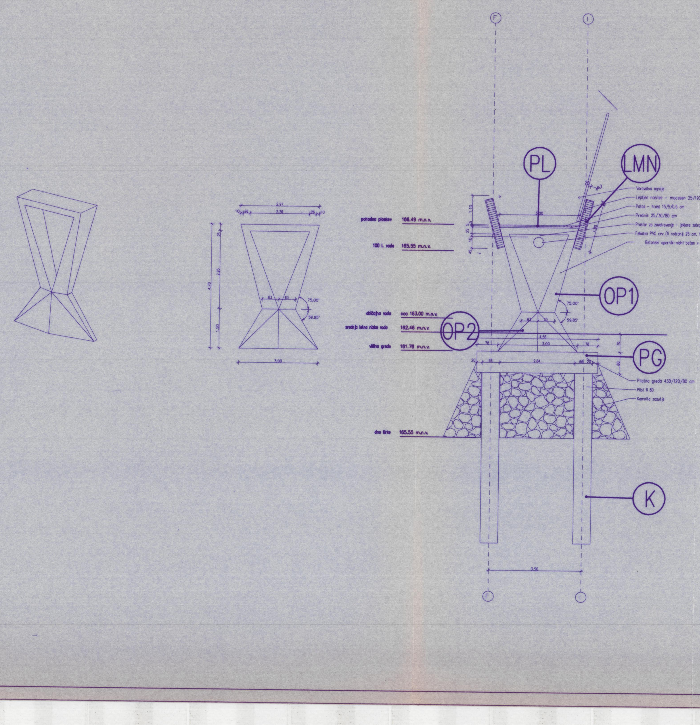
PL
LMN
OP1
OP2
PG
K

prerez Y2

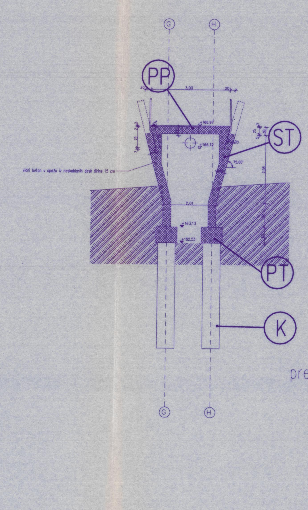

prerez Y1

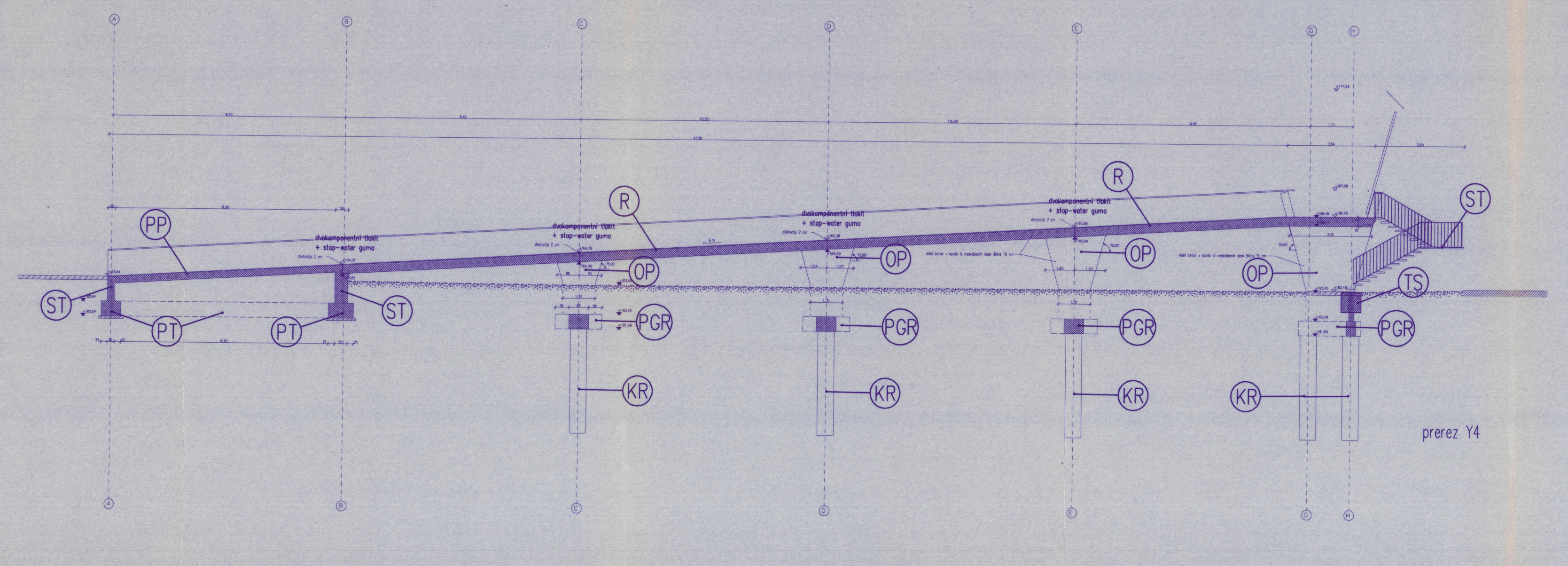
PP
R
R
ST
ST
PT
PT
ST
OP
OP
OP
OP
TS
PGR
PGR
PGR
PGR
KR
KR
KR
KR
Dekompozicijski tlak + slip-wolar gume

prerez Y4

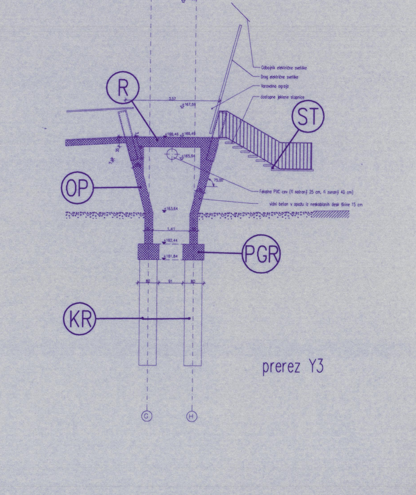
R
ST
OP
PGR
KR

prerez Y3

Sprememba:	Opis spremembe:			Datum:	Podpis:
Investitor: **REAL d.o.o.** storitve financiranja, svetovanja in trženja Kočevarjeva 2 8000 Novo mesto			Objekt / lokacija: MOST ZA PEŠCE IN KOLESARJE ČEZ KRKO V NOVEM MESTU - PORTOVAL		
Izdelovalec: CITY STUDIO d.o.o. prostorsko načrtovanje Žabjak 2, 1000 Ljubljana, Slovenija OS.V LJ.SRG 95/05467; Kapital SIT 14.366.689,02; Matiena št. 5752809; Trans.r.: 05100-8010001468 IZS 0063			Del objekta / sistem: NAČRTI GRADBENIH KONSTRUKCIJ POZICIJSKI NAČRT		
	Ime:	Id. št.:	Podpis:	Vsebina / naslov risbe:	
Potrdil (OVP):	Matjaž Brezavšček, u.d.i.g.	G-1766		PREREZI Y-Y	
Preveril (OP):	Vilko Šuligoj, u.d.i.g.	G-0711			
Izdelal:	Metka Kolenc u.d.i.g.		M Kolenc		
Kontroliral:					
	Merilo: 1:100	Datum: oktober 2002		Klasifikacijska št.:	Faza: PGD
Id št.pri IZS:				Identifikacijska št.:	Št.p.: CS 486/02 List: 3